OBJEXOM

SIVA ALTI
LED SPOT

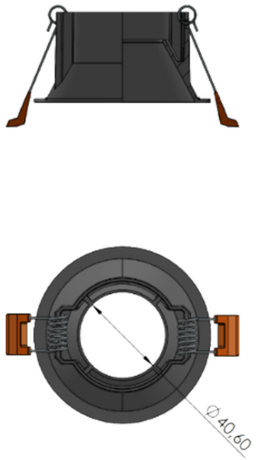

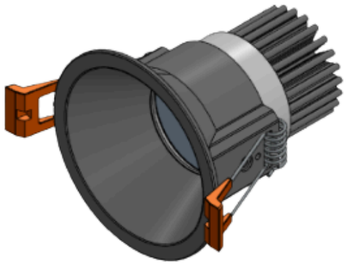

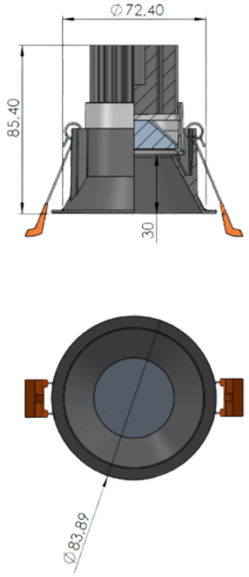

OBJ001/GU10

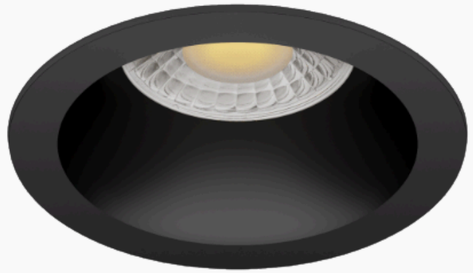

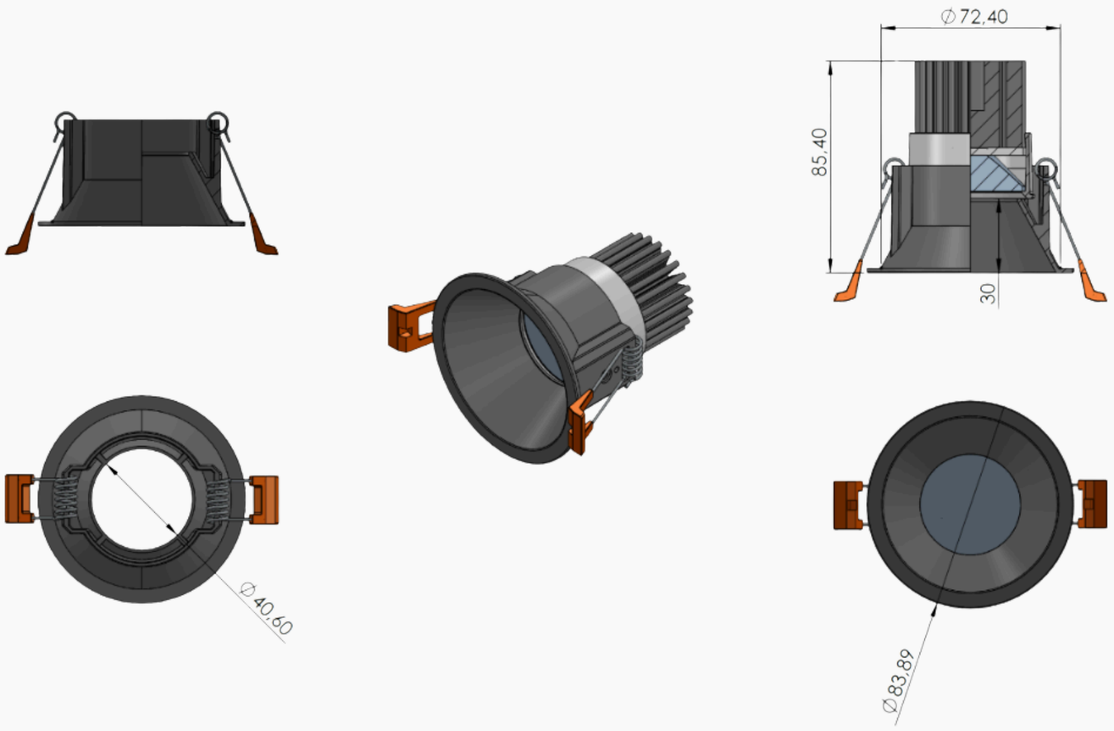

MODÜLÜN VEYA LED AMPULÜN MONTAJ YÜKSEKLİĞİ: 30 MM
MODÜL YÜKSEKLİĞİ: 55 MM
ARMATÜRÜN TOPLAM YÜKSEKLİĞİ: 85 MM

MONTAJ DELİĞİ: 72–76 MM

OBJEXOM

OBJ002/GU10

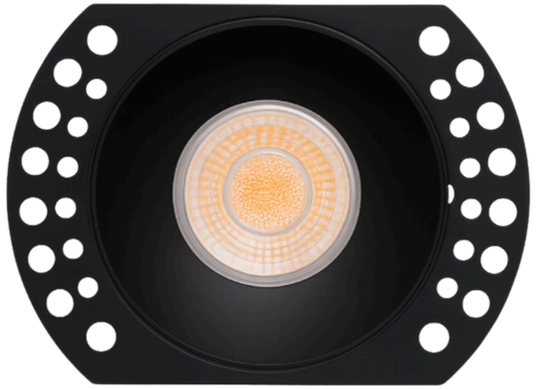

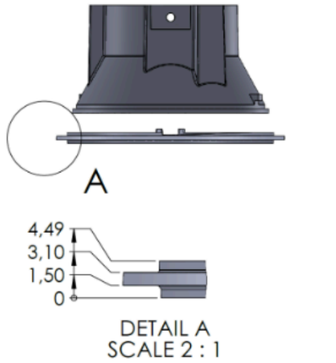

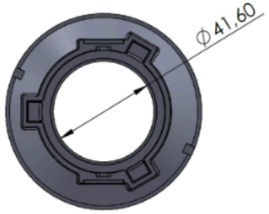

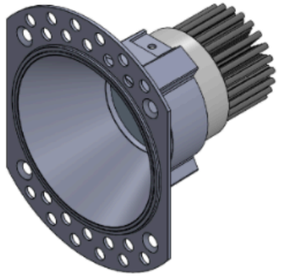

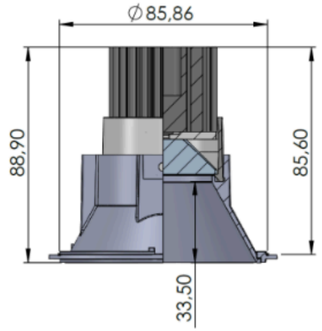

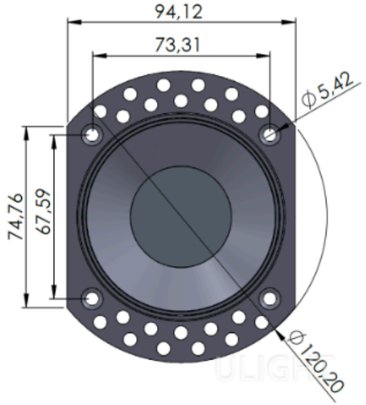

MODÜLÜN VEYA LED AMPULÜN MONTAJ YÜKSEKLIĞI: **34 MM**
MODÜL YÜKSEKLIĞI: **55 MM**
ARMATÜRÜN TOPLAM YÜKSEKLIĞI: **89 MM**

OBJEXOM

OBJ003/GU10

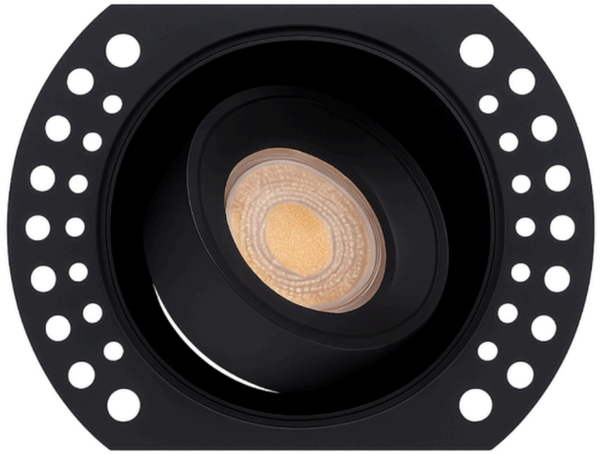

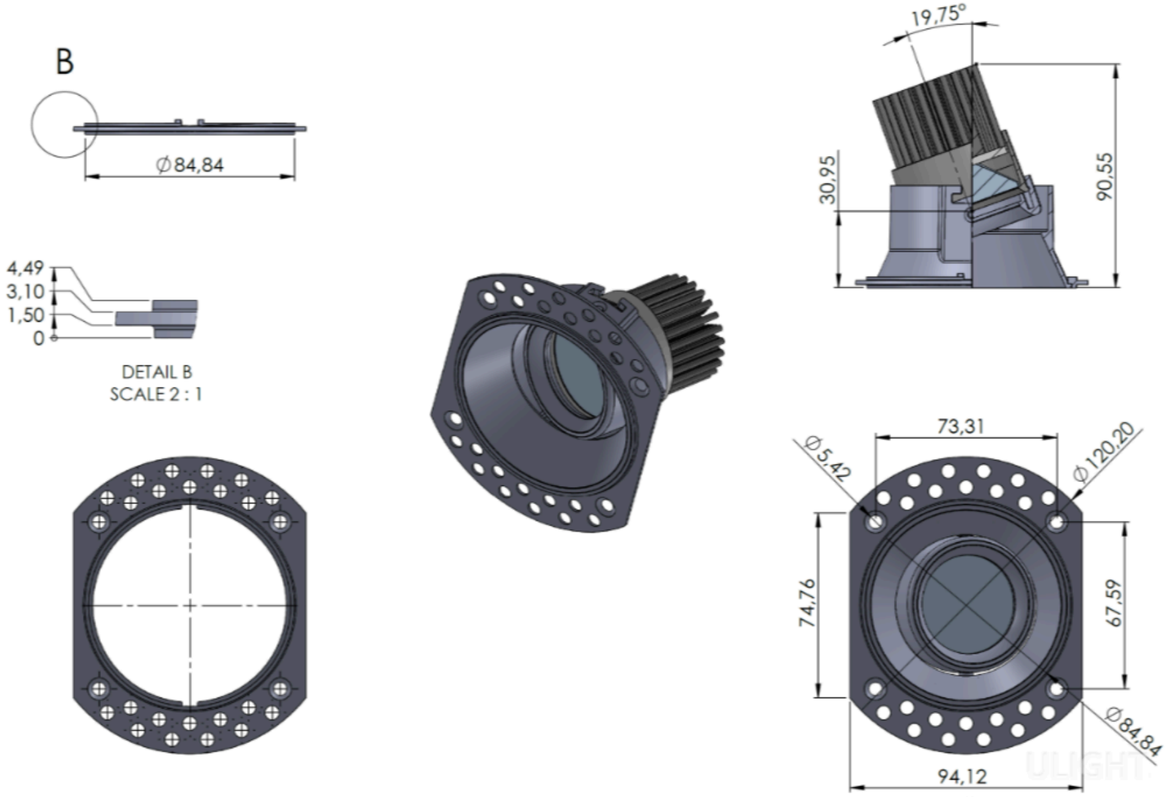

MODÜLÜN VEYA LED AMPULÜN MONTAJ YÜKSEKLIĞI: 34 MM
MODÜL YÜKSEKLIĞI: 55 MM
ARMATÜRÜN TOPLAM YÜKSEKLIĞI: 89 MM

OBJEXOM

OBJ004/GU10

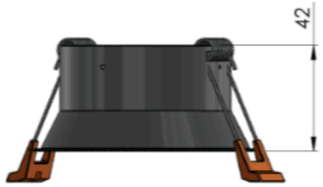

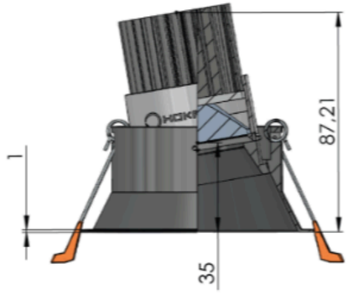

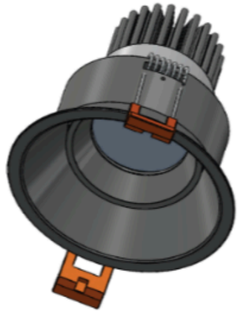

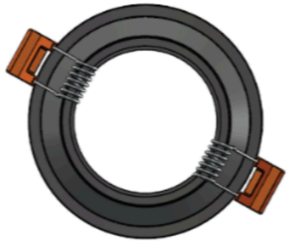

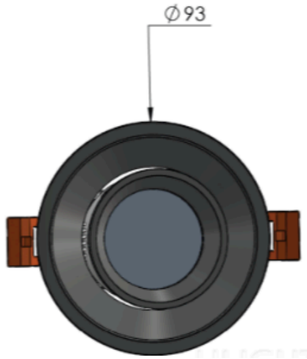

MODÜLÜN VEYA LED AMPULÜN MONTAJ YÜKSEKLIĞI: 36 MM
MODÜL YÜKSEKLIĞI: 55 MM
ARMATÜRÜN TOPLAM YÜKSEKLIĞI: 91 MM

MONTAJ DELIĞI: 84 MM

OBJEXOM

OBJ005/GU10

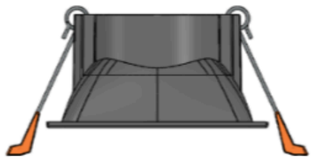

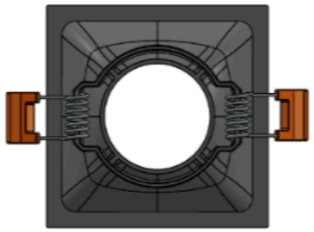

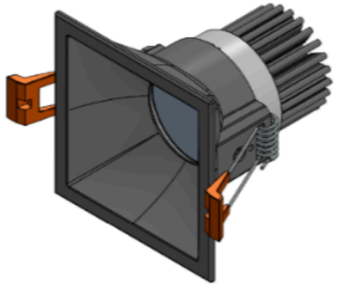

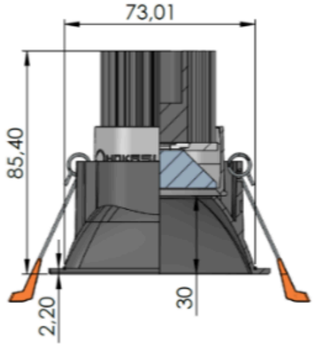

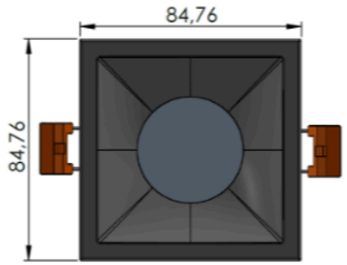

MODÜLÜN VEYA LED AMPULÜN MONTAJ YÜKSEKLİĞİ: **31 MM**
MODÜL YÜKSEKLİĞİ: **55 MM**
ARMATÜRÜN TOPLAM YÜKSEKLİĞİ: **86 MM**

MONTAJ DELİĞİ: **75X75 MM**

OBJEXOM

OBJ006/GU10

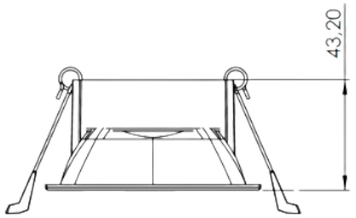

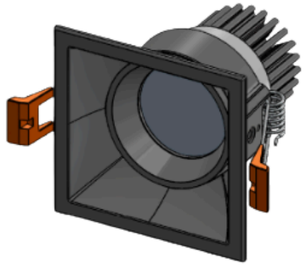

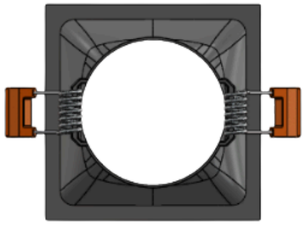

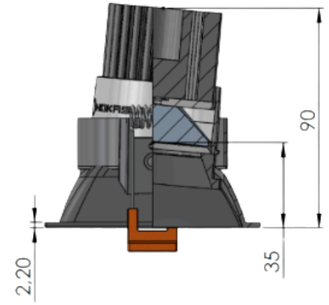

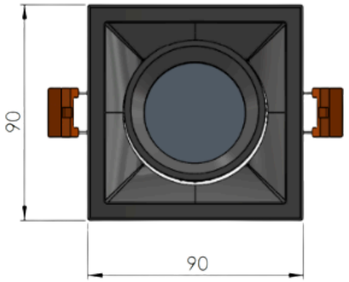

MODÜLÜN VEYA LED AMPULÜN MONTAJ YÜKSEKLIĞI: 36 MM
MODÜL YÜKSEKLIĞI: 55 MM
ARMATÜRÜN TOPLAM YÜKSEKLIĞI: 91 MM

MONTAJ DELIĞI: 80X80 MM

OBJEXOM

OBJ007/GU10

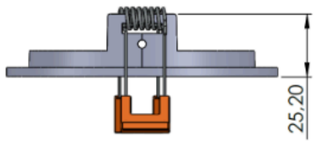

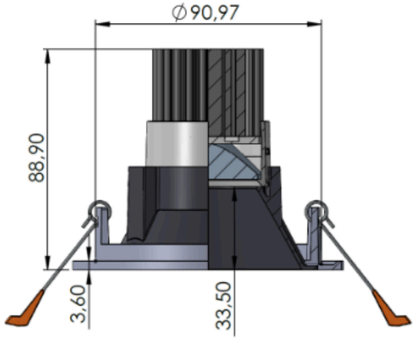

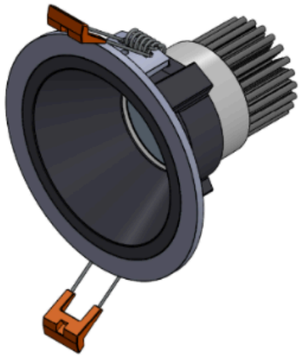

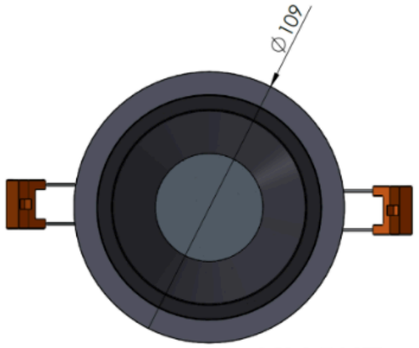

MODÜLÜN VEYA LED AMPULÜN MONTAJ YÜKSEKLİĞI: 34 MM
MODÜL YÜKSEKLİĞI: 55 MM
ARMATÜRÜN TOPLAM YÜKSEKLİĞI: 89 MM

MONTAJ DELİĞI: 92–96 MM

OBJEXOM

OBJ008/GU10

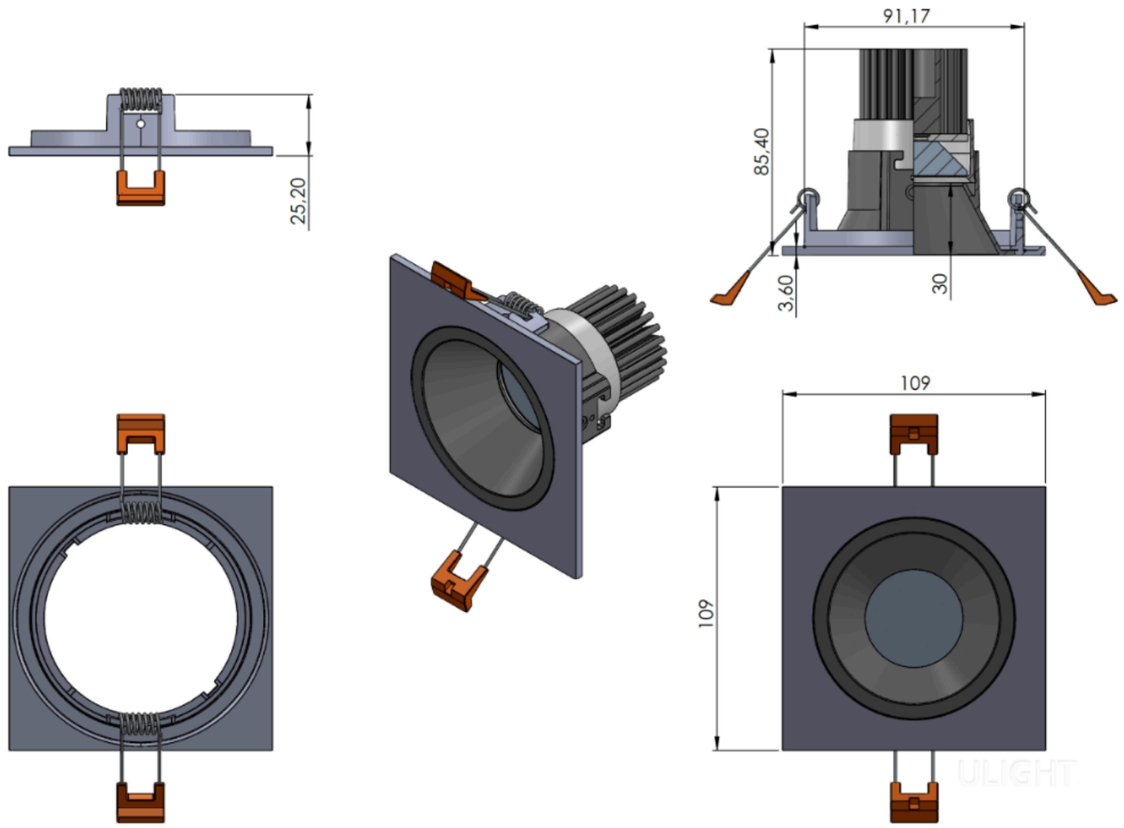

MODÜLÜN VEYA LED AMPULÜN MONTAJ YÜKSEKLİĞİ: 34 MM
MODÜL YÜKSEKLİĞİ: 55 MM
ARMATÜRÜN TOPLAM YÜKSEKLİĞİ: 89 MM

MONTAJ DELİĞİ: 92-96 MM

OBJEXOM

OBJ009/GU10

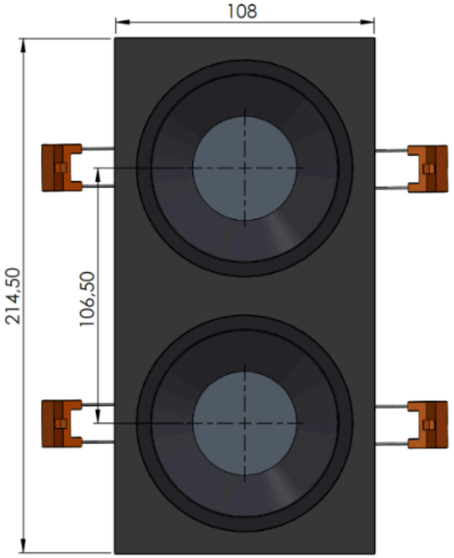

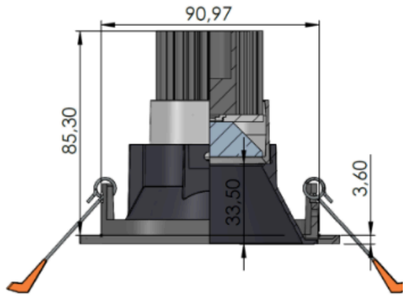

MODÜLÜN VEYA LED AMPULÜN MONTAJ YÜKSEKLIĞI: 34 MM
MODÜL YÜKSEKLIĞI: 55 MM
ARMATÜRÜN TOPLAM YÜKSEKLIĞI: 89 MM

MONTAJ DELIĞI: 200X100 MM

OBJEXOM

OBJ010/GU10

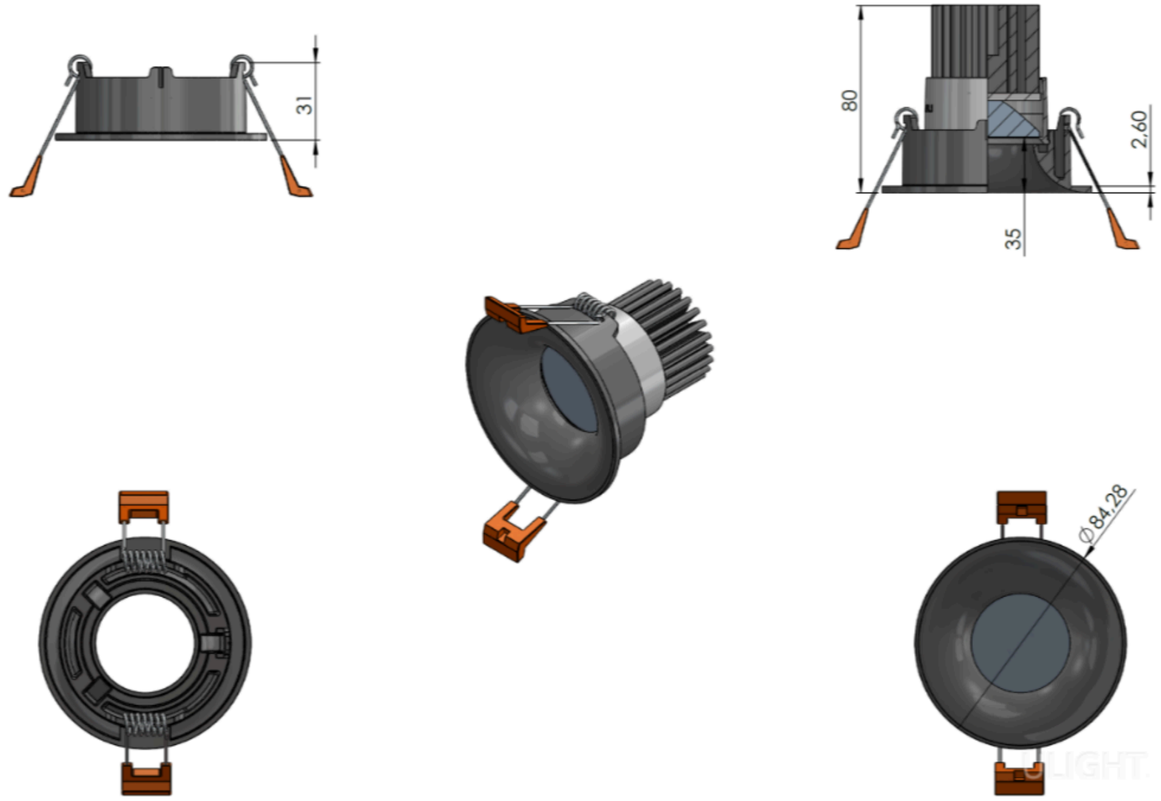

MODÜLÜN VEYA LED AMPULÜN MONTAJ YÜKSEKLİĞİ: 34 MM
MODÜL YÜKSEKLİĞİ: 55 MM
ARMATÜRÜN TOPLAM YÜKSEKLİĞİ: 89 MM

MONTAJ DELİĞİ: 200X100 MM

OBJEXOM

OBJ011/GU10

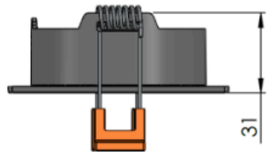

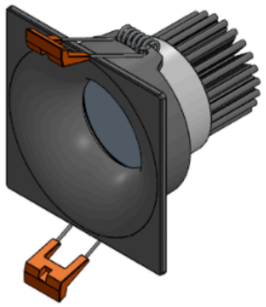

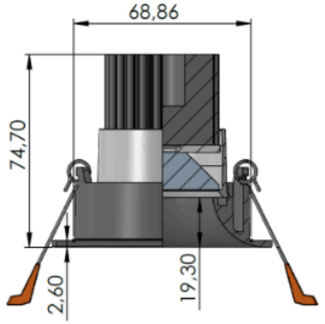

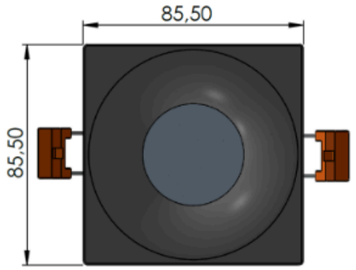

MODÜLÜN VEYA LED AMPULÜN MONTAJ YÜKSEKLIĞI: 21 MM
MODÜL YÜKSEKLIĞI: 55 MM
ARMATÜRÜN TOPLAM YÜKSEKLIĞI: 76 MM

MONTAJ DELIĞI: 68–74 MM

OBJEXOM

OBJ012

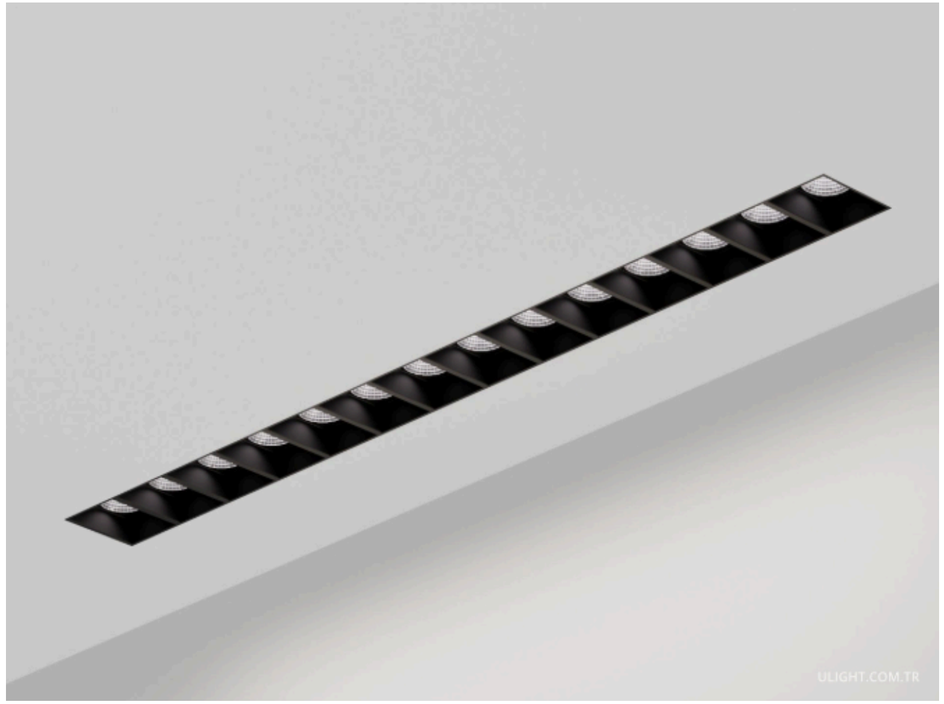

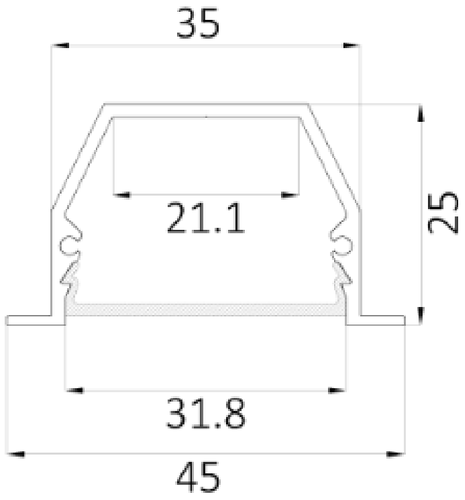

ÇERÇEVELI GÖMME LINEER TIP ARMATÜR. HER MERCEK GIRINTILI OLUP, YAN MERCEKLER SIYAH BIR REFLEKTÖRLE AYRILMIŞTIR. BU TASARIM, IŞIK AKISINI 38° IÇINDE YÖNLENDIRMENIZE OLANAK TANIR. SIYAH REFLEKTÖR, LED'DEN GELEN PARLAMAYI AZALTARAK GÖZLER IÇIN EN RAHAT AYDINLATMAYI SAĞLAR. 1500 MM'YE KADAR UZUNLUKLARDA MODELLER SUNULMAKTADIR. GÖVDE DAYANIKLI ALÜMINYUMDAN ÜRETILMIŞTIR, MODERN VE ŞIK BIR TASARIMA SAHIPTIR

OBJEXOM

OBJ013

Güç, W	10	20	30			
Yükseklik, mm						
Renk sıcaklığı, K	2700	3000	4000	5000		
Renk	Beyaz (ral9003)	Gümüş	Siyah (ral9005)	altın		
Saçılma açısı	10	15	23	24	38	60
Trafo	var					

FONKSIYONEL MONTAJLI GÖMME ARMATÜR.
ARMATÜR, DÖNER TASARIMI SAYESINDE KENDI EKSENI ETRAFINDA 360° DÖNDÜRÜLEREK IŞIĞIN ISTENEN YÖNE YÖNLENDIRILMESINI SAĞLARKEN, GÖMME IŞIK KAYNAĞI YÜKSEK DÜZEYDE GÖRSEL KONFOR SAĞLAR VE PARLAMA ETKILERINI ORTADAN KALDIRIR

OBJEXOM

MUSEON SIVA ALTI LED SPOT

ARMATÜR, GÖVDEYI DÖNDÜREREK IŞIK AÇISININ 12° ILA 50° ARASINDA DEĞIŞTIRILMESINE OLANAK TANIYAN ÖZEL BIR YAKINLAŞTIRMA LENSI ILE DONATILMIŞTIR. DÖNER MONTAJ MEKANIZMASI, IŞIĞI ISTEDIĞINIZ YÖNE YÖNLENDIRMENIZE OLANAK TANIR

Güç, W	10	20	30	
Yükseklik, mm				
Renk sıcaklığı, K	2700	3000	4000	5000
Renk	Beyaz (ral9003)	Gümüş	Siyah (ral9005)	altın
Saçılma açısı	12-50			
Trafo	var			

ZOOM ZOOM ZOOM

OBJEXOM

LED MODÜL

YENILIKÇI TEKNOLOJILERI, ÇOK YÖNLÜLÜĞÜ VE KUSURSUZ IŞIK KALITESINI BIR ARAYA GETIREN YENI LED MODÜLÜMÜZÜ SUNUYORUZ.
BU MODÜL, IŞIK KALITESI, GÜVENILIRLIK VE ESTETIĞIN ÖNEMLI OLDUĞU TASARIM PROJELERI, TICARI VE KONUT ALANLARI IÇIN IDEAL BIR TERCIHTIR.

GÜÇ – 5 W ILE 14 W ARASI GÜÇ KAYNAĞI ILE BIRLIKTE GELIR

5 YIL GARANTI

YÜKSEKLIK – 55 MM

ÇAP – 48 MM

OBJEXOM

OBJEXOM

LIGHTING DESIGN STUDIO

TEŞEKKÜRLER!

0(850) 244 48 21

0(545) 509 93 91

INFO@OBJEXOM.COM

WWW.OBJEXOM.COM

MERKEZ: MERDIVENKÖY MAH, DIKYOL SK. NO:2 34734 BUSINESS ISTANBUL KADIKÖY/İSTANBUL

ŞUBE: KUZEYKENT MAH. ALİ KAYA MUTLU CAD. NO:142/J PEKTAŞ FLEX OFİS İŞ MERKEZİ YENİŞEHİR/MERSİN